xiaomi

Smart Pet Food Feeder Užívateľská príručka

Bezpečnostné opatrenia

Pred použitím si pozorne prečítajte túto príručku a uschovajte ju pre budúce použitie.

- Do priehradky na krmivo nevkladajte nič iné ako suché krmivo pre domáce zvieratá, inak by mohlo dôjsť k nefunkčnosti feedera a mohol by dokonca ohroziť bezpečnosť vášho maznáčika.
- Aby váš maznáčik neprevrátil feeder, odporúča sa ho umiestniť do rohu alebo k stene.
- Chráňte svojho maznáčika pred žuvaním napájacieho kábla.
- Pri výdaji krmiva sa nedotýkajte dvierok výdaja (vo vnútri výdaja krmiva).
- Feeder sa neodporúča pre domácich miláčikov do troch mesiacov veku.
- Deti by mali feeder obsluhovať iba pod vedením dospelej osoby.
- Kazetu so sušidlom sa odporúča vymeniť každý mesiac. Nepoužívajte kazetu so sušidlom ak je poškodená alebo rozbitá.
- Náplň so sušidlom nenamáčajte do vody.
- Pravidelne čistite dávkovaciu trubicu, aby ste zaistili plynulé dávkovanie.
- Tento spotrebič nie je určený na použitie osobami (vrátane detí) so zníženými fyzickými, zmyslovými alebo duševnými schopnosťami alebo nedostatkom skúseností a znalostí, pokiaľ neboli pod dohľadom alebo neboli poučení o používaní spotrebiča osobou zodpovednou za ich bezpečnosť.
- Deti by mali byť pod dozorom, aby sa zabezpečilo, že sa so spotrebičom nebudú hrať.
- Spotrebič sa smie používať iba s napájacím zdrojom dodávaným so spotrebičom.
- Spotrebič smie byť napájaný iba bezpečným veľmi nízkym napätím, ktoré zodpovedá označeniu na spotrebiči.
- Tento spotrebič môžu používať deti vo veku od 8 rokov a staršie a osoby so zníženými fyzickými, zmyslovými alebo duševnými schopnosťami alebo nedostatkom skúseností a znalostí, pokiaľ sú pod dohľadom alebo sú oboznámení s pokynmi týkajúcimi sa používania spotrebiča bezpečným spôsobom a pochopili súvisiace nebezpečenstvo. Deti sa so spotrebičom nesmú hrať. Čistenie a užívateľskú údržbu nesmú vykonávať deti bez dozoru.
- Za normálnych podmienok používania by toto zariadenie malo byť udržiavané vo vzdialenosti aspoň 20 cm medzi anténou a telom užívateľa.

Podrobnú elektronickú príručku nájdete na adrese www.mi.com/global/service/userguide

Prehľad produktu

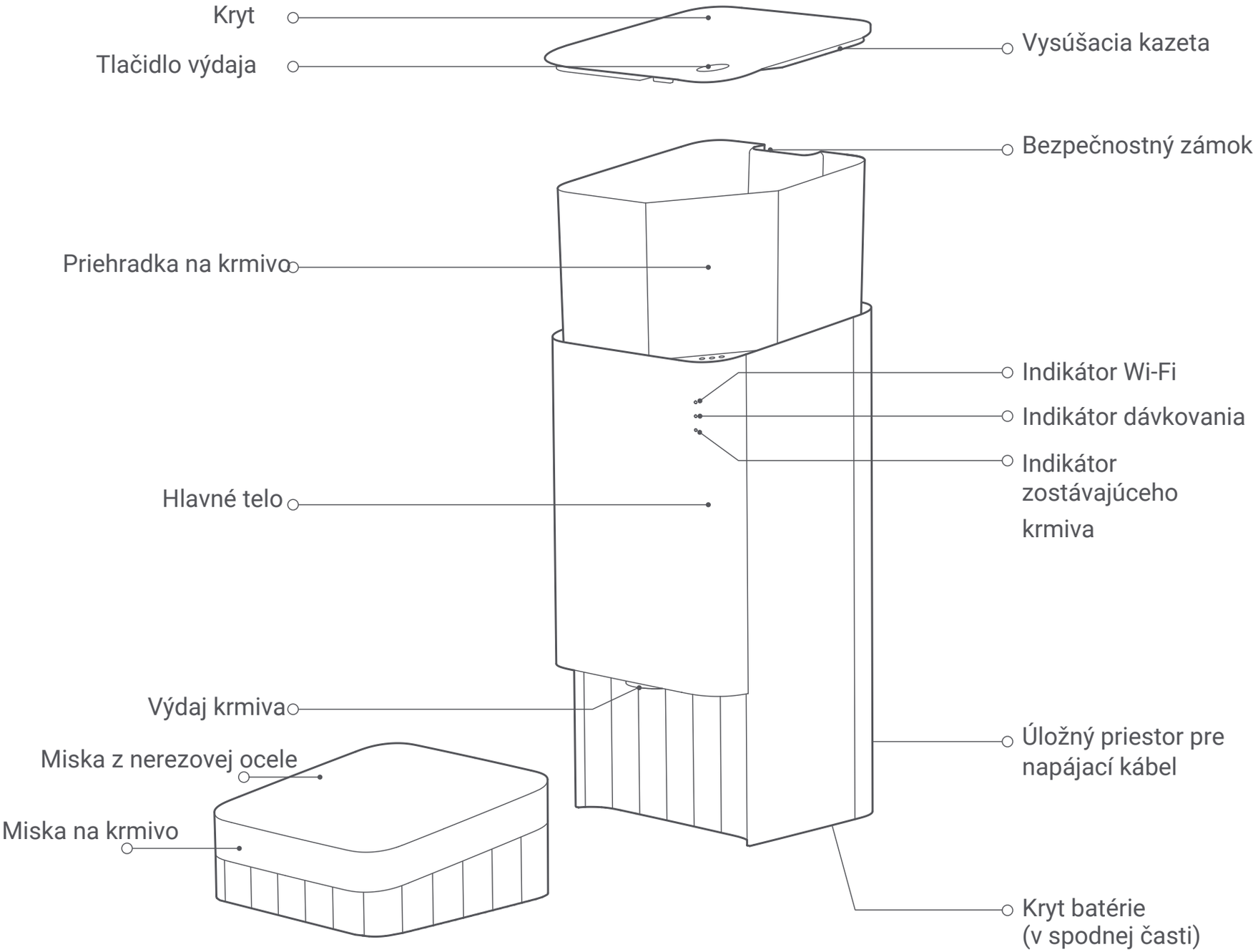

Poznámka: Ilustrácie produktu, príslušenstva a používateľského rozhrania v používateľskej príručke slúžia iba na referenčné účely. Skutočný produkt a funkcie sa môžu líšiť v dôsledku vylepšenia produktu.

Obsah balenia

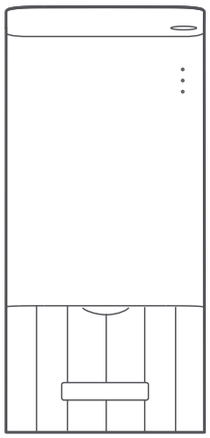

Feeder

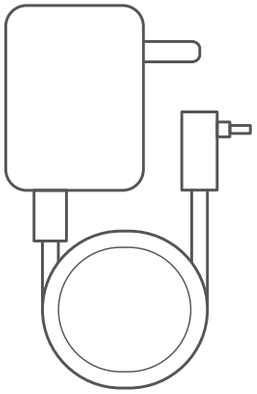

Napájací kábel

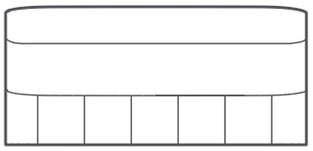

Miska na krmivo

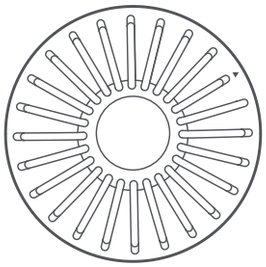

Vysúšacia kazeta

Užívateľská príručka

Oznámenie o záruke

Ako nainštalovať

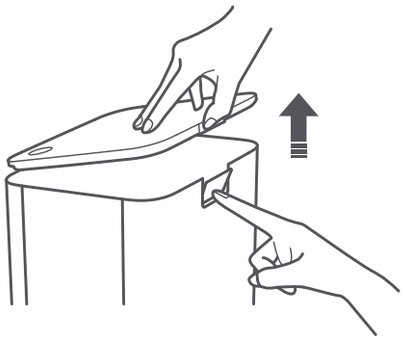

1. Odstráňte kryt

Stlačte bezpečnostnú poistku na zadnej strane podávača a zdvihnite kryt.

2. Nainštalujte kazetu so sušidlom

Odstráňte kryt a nainštalujte kazetu so sušicím prostriedkom do zapustenej oblasti krytu. Potom otáčajte kazetou s vysúšadlom, kým jej trojuholníková značka nebude zarovnaná so značkou 🔒 Uistite sa, že je kazeta so sušicím prostriedkom zaistená na svojom mieste. Odporúča sa vymeniť kazetu so sušidlom každý mesiac.

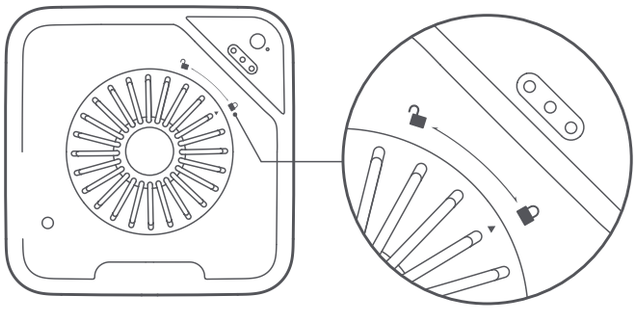

3. Zatvorte kryt

Zarovnajte prednú časť krytu s podávačom a zatlačením na kryt zatvorte.

4. Nainštalujte misku na krmivo

Položte feeder na rovný povrch a pripevnite misku na feeder podľa obrázku.

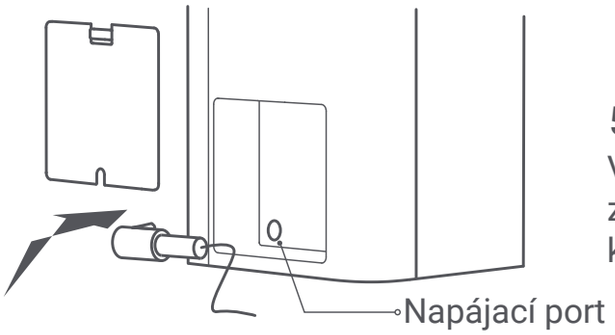

5. Pripojenie k napájaniu

Vyberte napájací kábel z úložného priestoru pre napájací kábel na zadnej strane feedera. Potom pripojte napájací kábel k napájaciemu portu a zapojte ho do elektrickej zásuvky.

Ako používať

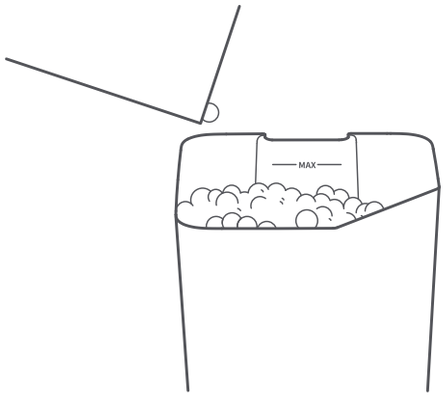

1. Pridajte suché krmivo pre domácich miláčikov

Naplňte priehradku na krmivo suchým krmivom pre domáce zvieratá. Uistite sa, že krmivo nepresahuje rysku MAX a potom zatvorte kryt. Toto krmítko podporuje výdaj krmiva pre domáce zvieratá s priemerom 5–12 mm a nepodporuje lyofilizované a špeciálne tvarované krmivá pre domáce zvieratá.

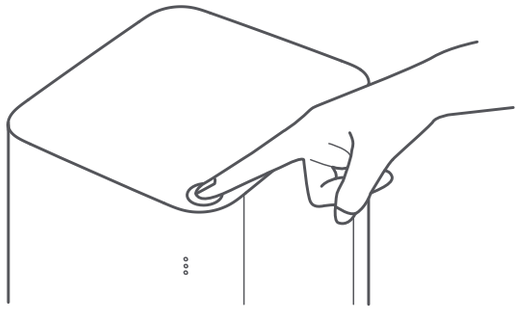

2. Ručný výdaj jedla

Stlačením tlačidla výdaj vydáte jednu porciu krmiva pre domácich miláčikov (cca 5*g). Stlačením a podržaním tlačidla výdaja plynule vydávate krmivo. Naraz je možné vydať maximálne 30 porcií.
*5g je referenčná hodnota. Vzhľadom na rozdiel v zložení, tvare a veľkosti použitého suchého krmiva sa môže skutočná hmotnosť každej porcie líšiť.

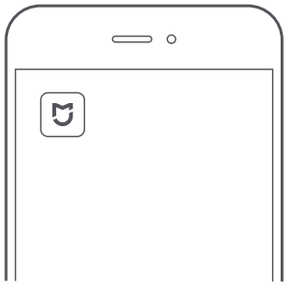

3. Naplánujte si kŕmenie

Po pripojení feedera k aplikácii Mi Home/Xiaomi Home môžete v aplikácii naplánovať kŕmenie, vrátane nastavenia doby výdaja a množstva krmiva.

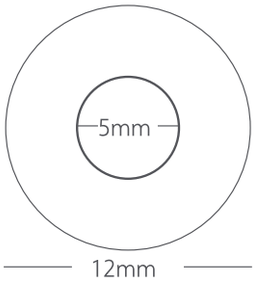

Vhodné pre krmivo pre domácich miláčikov s priemerom 5–12 mm

Poznámka: Nepoužívajte lyofilizované alebo špeciálne tvarované krmivo pre domáce zvieratá (vrátane, ale bez obmedzenia na vyššie uvedené príklady), alebo krmivo pre domácich miláčikov s veľkým priemerom, aby sa zabránilo poruche alebo poškodeniu feedera.

Nainštalujte náhradné batérie

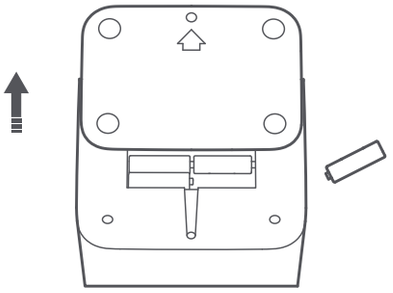

Odskrutkujte a otvorte kryt batérie na spodnej strane podávača. Vložte štyri batérie AA do priestoru pre batérie
a uistite sa, že kladný (+) a záporný (-) pól sú správne umiestnené. Potom nasaďte späť kryt batérie
a priskrutkujte ho.

Poznámka: Náhradné batérie je potrebné zakúpiť samostatne a podporované sú iba alkalické batérie. Pred vložením batérií sa uistite, že je priehradka na potraviny prázdna. Náhradná batéria slúži na núdzové zálohovanie v prípade výpadku prúdu. Vyberte batérie, pokiaľ ich neplánujete používať.

Popis indikátora

Názov indikátora	Stav indikátora	Stav feedera
Wi-Fi indikátor	Modrá	Online
	Modro blikajúce	Čaká sa na spojenie
	Oranžová	Offline
Indikátor dávkovania	Biela	Výdaj
	Bliká nepretržite oranžovo	Kryt nie je uzavretý
	Oranžová	Chyba dávkovania, vyčistite prosím dávkovaciu trubicu
Indikátor zostávajúceho krmiva	Vypnuto	Zbývá spousta krmiva
	Oranžová	Nedostatok krmiva, doplňte prosím priehradku na krmivo

Poznámka: Ak tieto tri indikátory svietia súčasne oranžovo, podávač môže mať poruchu, obráťte sa na tím popredajného servisu so žiadosťou o riešenie.

Resetovanie Wi-Fi a obnovenie továrenského nastavenia

Pomocou predmetu v tvare ihly stlačte a podržte tlačidlo resetovania Wi-Fi po dobu dvoch sekúnd. Keď indikátor Wi-Fi bliká modro, Wi-Fi bola úspešne resetovaná a podávač bol obnovený do továrenského nastavenia.
Poznámka: Dáta budú po resetovaní vymazané. Ak chcete mať vlastné nastavenia, znovu pripojte podávač na aplikáciu.

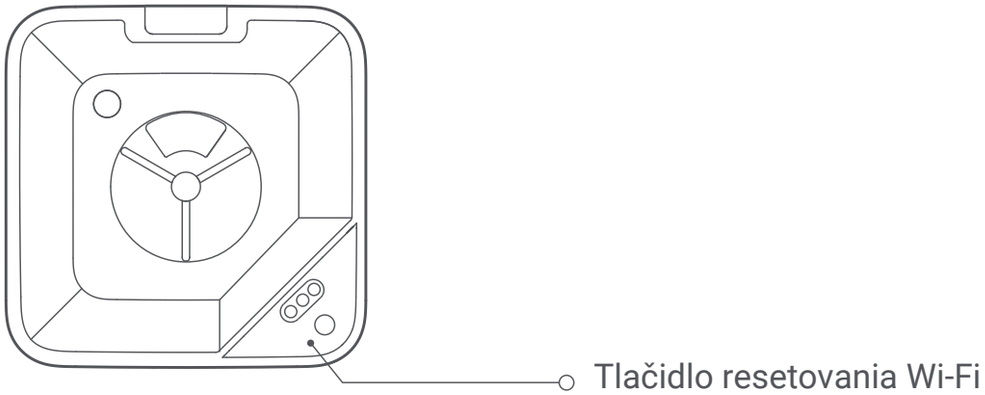

Povolenie/zakázanie Wi-Fi

Ak chcete povoliť alebo zakázať Wi-Fi, použite správny nástroj a stlačte a podržte tlačidlo resetovania Wi-Fi po dobu siedmich sekúnd.
Indikátor Wi-Fi nesvieti, keď je Wi-Fi zakázané, a indikátor bliká modro, keď je Wi-Fi úspešne resetované.

Pripojte sa s aplikáciou Mi Home/Xiaomi Home

Tento produkt funguje s aplikáciou Mi Home/Xiaomi Home*. Ovládajte svoje zariadenie pomocou aplikácie Mi Home/Xiaomi Home.
Naskenujte QR kód pre stiahnutie a inštaláciu aplikácie. Ak je aplikácia už nainštalovaná, budete presmerovaní na stránku nastavenia pripojenia. Alebo vyhľadajte „Mi Home/Xiaomi Home“ v obchode s aplikáciami
a stiahnite si ju a nainštalujte.
Otvorte aplikáciu Mi Home/Xiaomi Home, kliknite na „+“ vpravo hore a potom podľa pokynov pridajte svoje zariadenie.
* Aplikácia je v Európe (okrem Ruska) označovaná ako aplikácia Xiaomi Home. Názov aplikácie zobrazený na vašom zariadení by mal byť považovaný za predvolený.
Poznámka: Verzia aplikácie mohla byť aktualizovaná, postupujte podľa pokynov na základe aktuálnej verzie aplikácie.

works with mijia

38482C1B

Starostlivosť a údržba

1. Otvorte kryt a vyberte priehradku na krmivo. Otočte podnosom feedera na dne priehradky na krmivo a vyberte podnos. Potom vyberte misku s krmivom.
2. Vyčistite dávkovaciu trubicu handričkou alebo kefou, aby zostala čistá a priehľadná.
3. Vyčistite jeden po druhom priehradku na krmivo, miešadlo na krmivo, dávkovač a misku na krmivo.
4. Akonáhle sú všetky diely čisté a suché, nainštalujte späť zásobník feedera, priehradku na potraviny
   a misku na krmivo.
5. Pre inštaláciu priehradky na feeder otáčajte miešadlom, kým nie je priehradka na feeder úplne zasunutá do tela feedera.

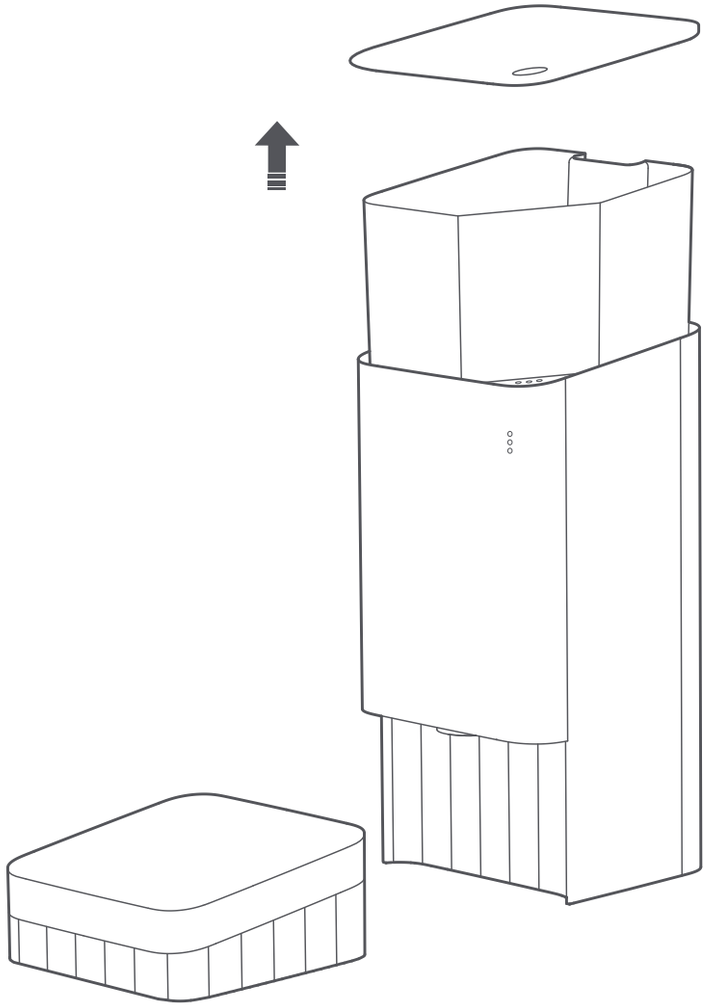

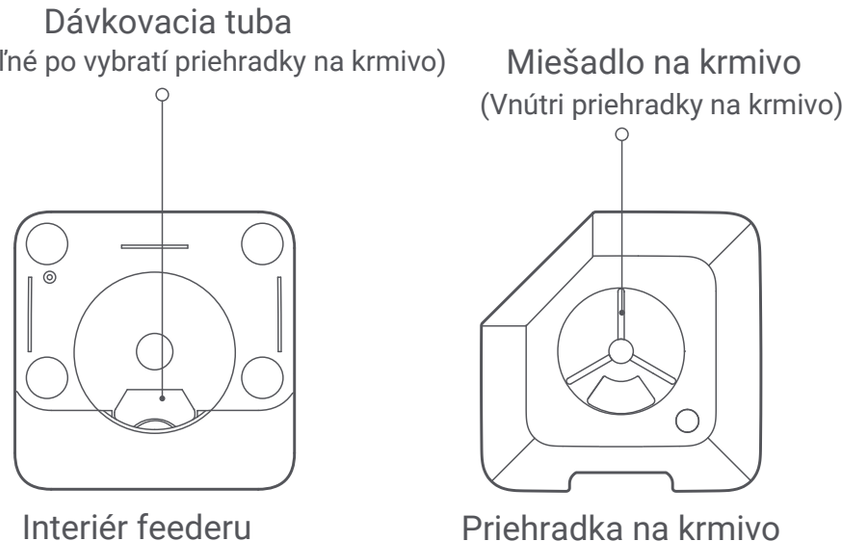

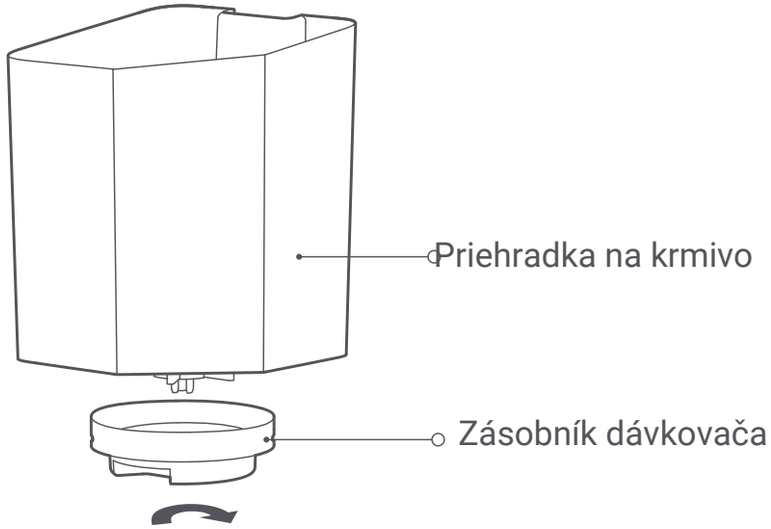

Špecifikácia

Název	Xiaomi Smart Pet Food Feeder	Kapacita	3,6 L
Model	XWPF01MG-EU	Čistá hmotnosť	3 kg
Farba	Biela	Dĺžka napájacieho kábla	1,5 m
Vstup	5,9 V ⎓ 1,0 A	Menovitý výkon	5,9 W

Rozmery položky	Provozní vlhkost	Prevádzková teplota
311 × 180 × 387 mm	10%–90% RH	-10°C až 40°C

Rádiová frekvencia a rádiový prenosový výkon

RF špecifikácia	Pracovná frekvencia	Maximálny výstupný výkon
2,4 G Wi-Fi	2412–2472 MHz	19 dBm

Napájací adaptér

Výrobca	Jiangsu Chenyang Electronics Co., Ltd.	Výstupný prúd	1,0 A
Identifikátor modelu	CYXT18–059100E3	Výstupný výkon	5,9 W
Vstupné napätie	100–240 V AC	Priemerná aktívna účinnosť	≥74.88%
Vstupná frekvencia AC	50/60 Hz	Účinnosť pri nízkej záťaži (10 %)	≥64.88%
Výstupné napätie	5,9 V	Spotreba energie naprázdno	≤0.075 W

Informácie o zhode s predpismi

Európa-EÚ vyhlásenie o zhode

Spoločnosť Beijing Kitten&Puppy Technology Co., Ltd. týmto vyhlasuje, že rádiové zariadenie typu XWPF01MG-EU je v súlade so smernicou 2014/53/EÚ. Úplné znenie vyhlásenia o zhode EÚ je k dispozícii na nasledujúcej internetovej adrese: http://www.mi.com/global/service/support/declaration.html.

Informácie o likvidácii a recyklácii OEEZ

Všetky výrobky označené týmto symbolom sú odpadové elektrické a elektronické zariadenia (OEEZ podľa smernice 2012/19/EÚ), ktoré by sa nemali miešať s netriedeným domovým odpadom. Namiesto toho by ste mali chrániť ľudské zdravie a životné prostredie tým, že svoje odpadové zariadenie odovzdáte na určené zberné miesto na recykláciu odpadových elektrických a elektronických zariadení, ktoré určí vláda alebo miestne úrady. Správna likvidácia a recyklácia pomôže predísť potenciálnym negatívnym dopadom na životné prostredie a ľudské zdravie. Obráťte sa na inštalačného technika alebo miestne úrady pre viac informácií o umiestnení a podmienkach takých zberných miest.

Podrobnú elektronickú príručku nájdete na adrese www.mi.com/global/service/userguide

Vyrobené pre: Xiaomi Communications Co., Ltd.
Výrobca: Beijing Kitten&Puppy Technology Co., Ltd.
(a Mi Ecosystem company)
Adresa: Room Q-101, Floor 2, Q Area, Anning Zhuang Back Street, Haidian District, Beijing, Ďalšie informácie nájdete na www.mi.com

Dovozca:
Beryko s.r.o.
Pod Vinicemi 931/2, 301 00 Plzeň
www.beryko.cz